LP300

AIR OUTLET SYSTEMS

ACCESSORIES

ANSCHLUSSKASTEN

Anschlusskasten aus verzinktem Stahlblech für LT360. Für Abmessungen bis zu 1600 mm, 1 Runder Anschlussstutzen. Ab Abmessungen 1600 mm, 2 Runde Anschlussstutzen. Möglich mit oder ohne Isolierung. Mit oder ohne Mengenregulierung im Anschlussstutzen.

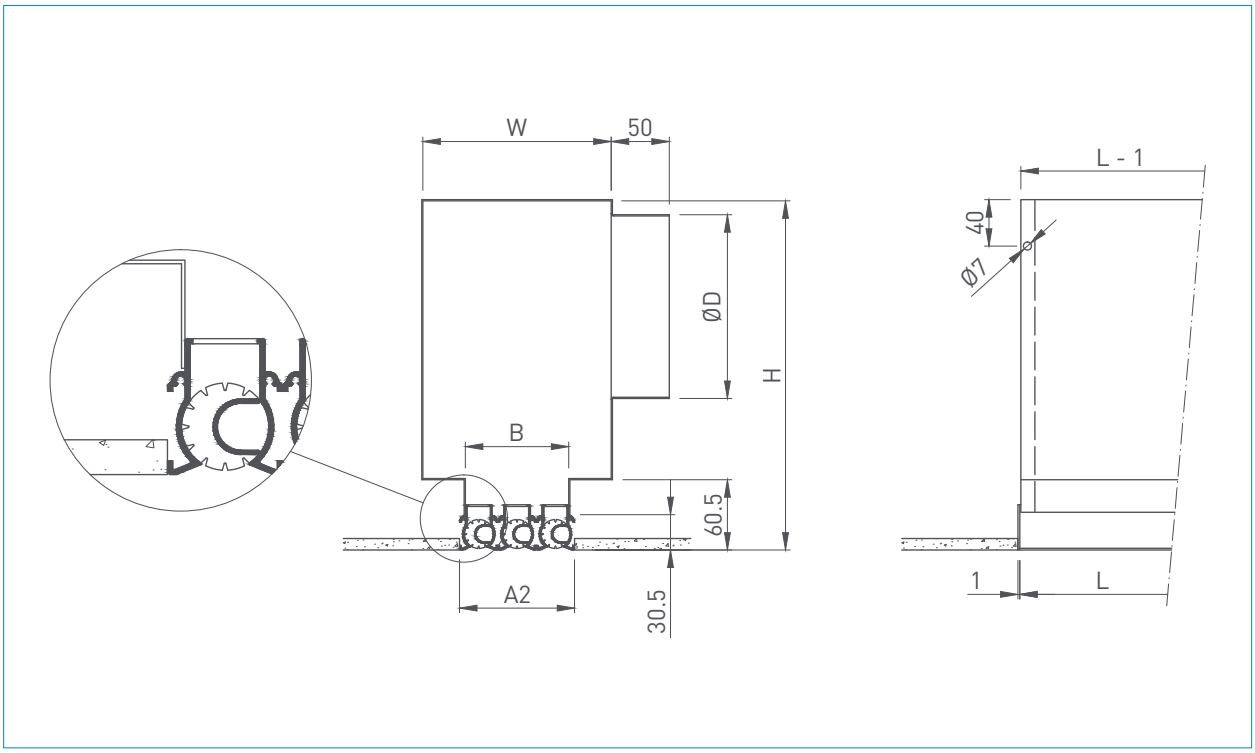

ABMESSUNGEN

ABMESSUNG IN mm	A1	A2	B	W	H	D
3 Schlitze	116	99	89	157	300	158
4 Schlitze	149	132	122	190	340	198

MONTAGE UND GEBRAUCHSANWEISUNG

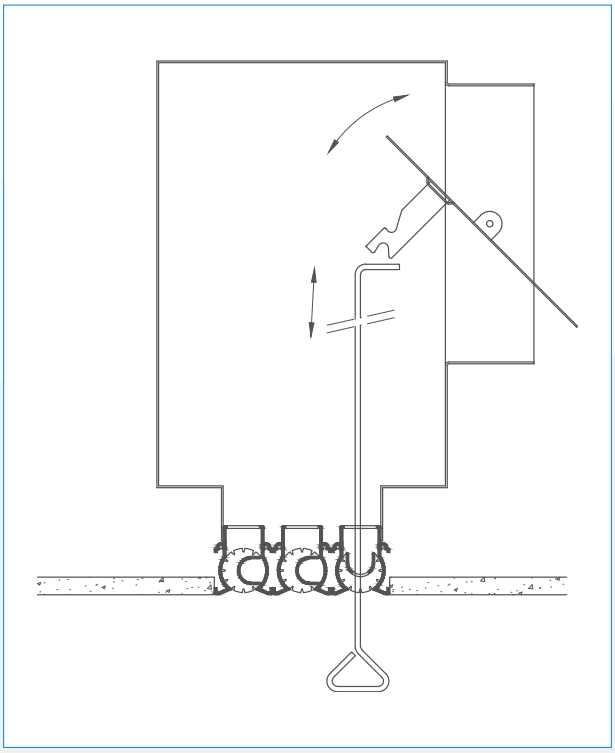
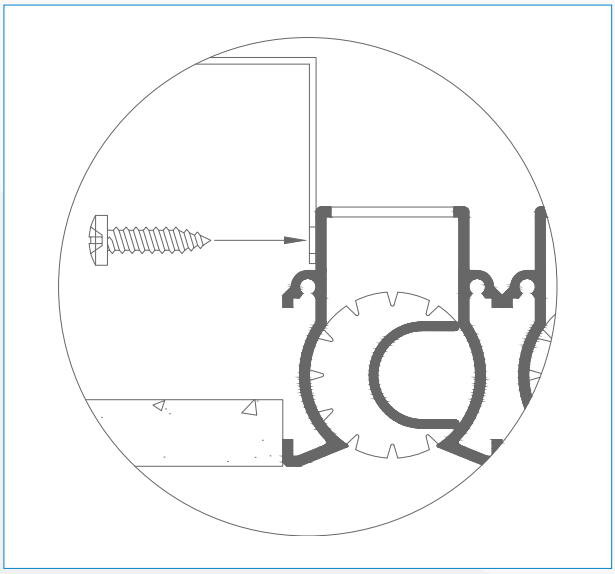
Der Walzenschlitzauslass wird (auf Anfrage bei Grada) festgenietet am Kasten. Mengenregulierung im Anschlussstutzen einstellbar durch Walzenschlitzauslass (LP310). Ausgestattet mit Aufhängeaugen, Aufhängelaschen sind auf Anfrage erhältlich.